KU33010AA

RONDANA TAPA CILINDRO KS231P2

Ficha técnica

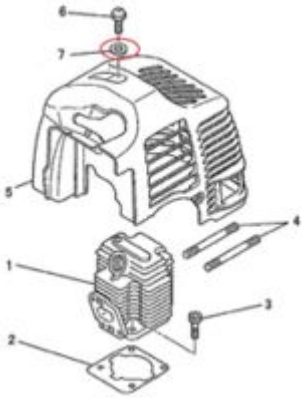

Documento generado el 30/04/2025 15:34:02
Estos datos técnicos pueden ser diferentes al articulo real ya que pudieron haber cambiado en alguna modificación por parte del fabricante, para mas información visita el sitio del fabricante o www.todopartes.mx