KK21017AA002

O RING VALVULA CARBURADOR KS230P KS231P AG500

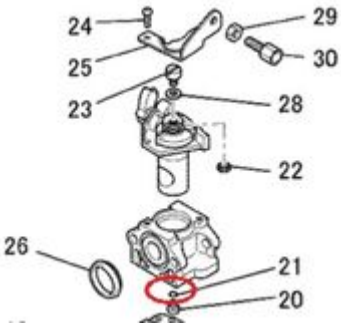

Ficha técnica

Documento generado el 30/04/2025 09:59:13
Estos datos técnicos pueden ser diferentes al articulo real ya que pudieron haber cambiado en alguna modificación por parte del fabricante, para mas información visita el sitio del fabricante o www.todopartes.mx